GeoTierre

Protecting the source of life

DIFFUSEUR À DISQUE

Ecoquarz®

Composants pour le traitement de l'eau et des eaux usées

Ecoquarz®

PROPRIÉTÉS PRODUIT

- faibles coûts d'installation
- sécurité opérationnelle totale
- puissance
- faible maintenance
- faible coût de construction
- application : continu

ECOQUARZ© DIFFUSEUR À DISQUE, PLAGE OPÉRATIONNELLE

Modèle	Trous Taille µm	Plage débit (Nm³/h) min-max	Plage débit optimale (Nm³/h)	Raccordement par filetage standard (1'' femelle ou autre sur demande)	Température max Celsius/ Fahrenheit	Procédure opérationnelle	Application
ECO250-30	30	1,5-5	3	1'' M	80 °C/176 °F	continu	Réservoir d'aération
ECO250-50	60	3-10	6	1'' M	80 °C/176 °F	continu	Réservoir d'aération
ECO250-100	100	5-12	8	1'' M	80 °C/176 °F	continu	Réservoir d'aération
ECO250-250	250	7-15	11	1'' M	80 °C/176 °F	continu	Réservoir à chambre grille

Les données sont basées sur une eau propre à 20° de température, 1013 mbar / 68 °F, 101,3 kpa. Les données sont indicatives !

Ecoquarz®

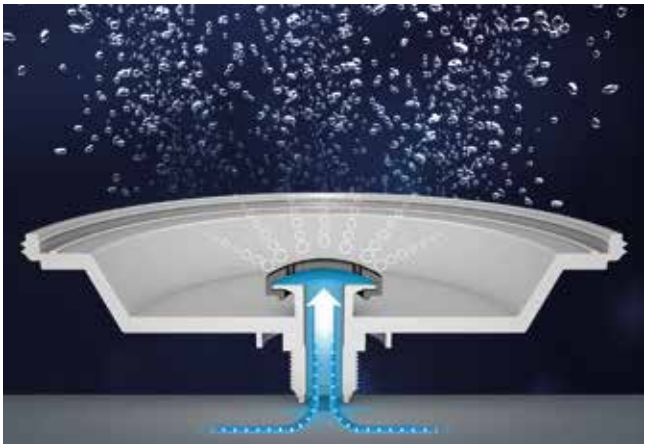

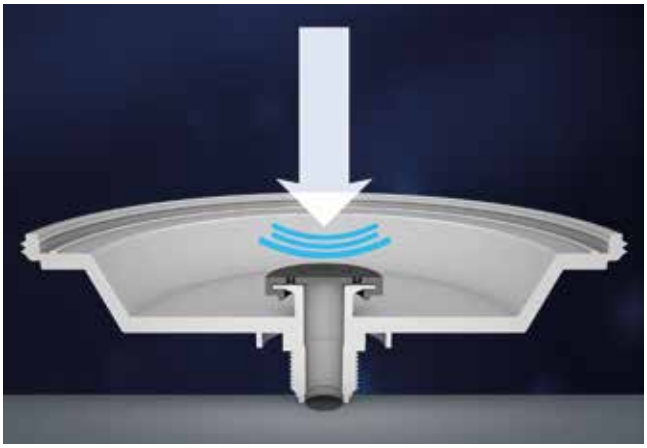

L'oscillation du clapet anti-retour empêche celui-ci d'être bloqué par des saletés.

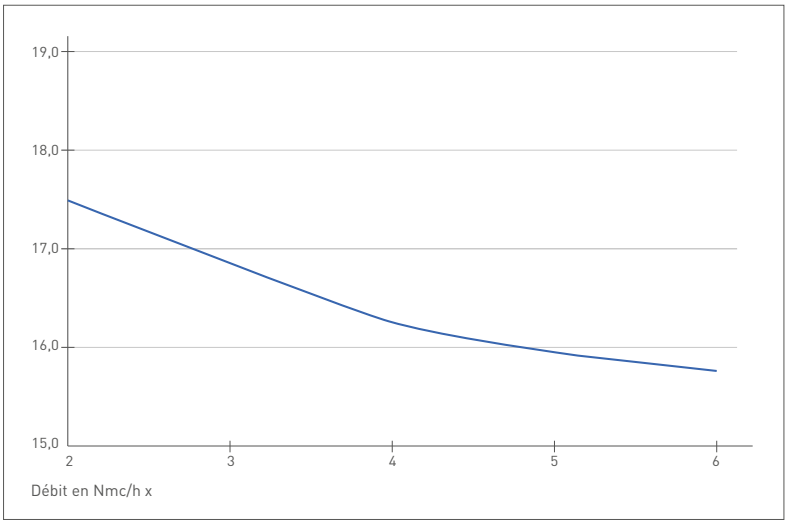

ECOQUARZ©
DIFFUSEUR À DISQUE BULLES FINES 60 MICRO EFFICACITÉ TRANSFERT D'OXYGÈNE

Taux de transfert d'oxygène
02 en gr/Nmc * m immersion

Les données se réfèrent à de l'eau du robinet propre, condition standard à 20 °C, 101,3 kPa

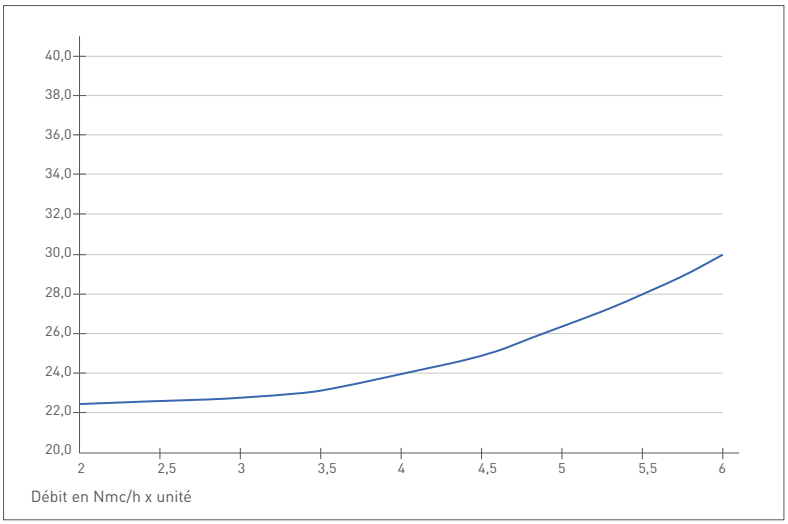

ECOQUARZ©
DIFFUSEUR À DISQUE BULLES FINES 60 MICRO PERTE DE CHARGE

Perte de charge en mbar

Les données se réfèrent à de l'eau du robinet propre, condition standard à 20 °C, 101,3 kPa

Des valeurs comparables ne peuvent être obtenues qu'avec une installation et des conditions similaires. Les valeurs indiquées peuvent varier en fonction de la géométrie du réservoir, de la carte fentes, de la profondeur de l'eau et de la répartition planaire. Toutes les données sont basées sur une eau propre à 20° de température, 1013 mbar / 68 °F, 101,3 kpa.
Les données sont indicatives !

SCHÉMA D'INSTALLATION

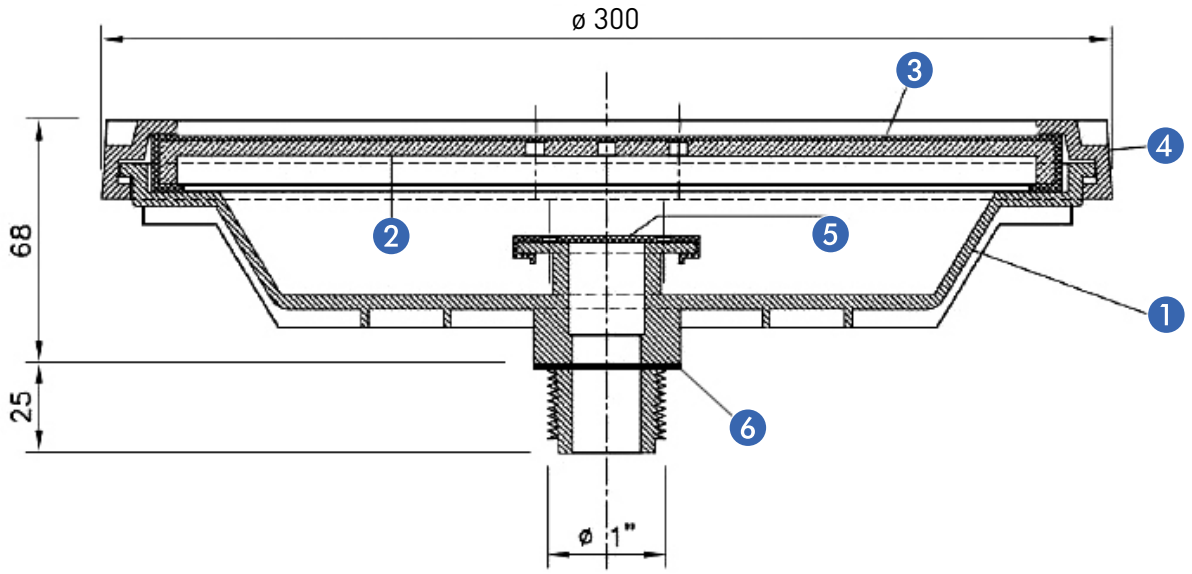

MATÉRIAU DES COMPOSANTS

Numéro	Description	Matériau
1	Corps du diffuseur	PP GF
2	Disque à trous	Quartz
3	Joint d'étanchéité	EPDM
4	Bague de retenue	PP GF
5	Clapet anti-retour	EPDM
6	Joint d'étanchéité	EPDM

DIMENSIONS

Type	Hauteur [mm]	Diamètre total [mm]	Diamètre effectif [mm]	Hauteur totale au-dessus du diffuseur [mm]	Zone perforée [m²]	Poids total [kg]
Ecoquarz 30	93	300	240	68	0,05	1,5
Ecoquarz 60	93	300	240	68	0,05	1,5
Ecoquarz 100	93	300	240	68	0,05	1,5
Ecoquarz 250	93	300	240	68	0,05	1,5

Les données sont indicatives !

DÉBIT D'AIR

Le **débit d'air optimal** des diffuseurs à disques en silicone Ecoquarz® varie **de 1,5 à 15 Nm³/(h x unité)**, en fonction de la taille des trous. Si cette plage est inférieure, nous recommandons de souffler les diffuseurs avec un débit d'air de **30 Nm³/(h x unité)**.

STOCKAGE

Les diffuseurs doivent être stockés dans un local sec avec leur emballage d'origine et ils doivent être protégés des dommages de proximité (chaleur, peinture). Le stockage des diffuseurs et des accessoires ne doit pas dépasser 1 an.

ENTRETIEN

Les diffuseurs Ecoquarz ne nécessitent qu'un faible entretien. La condition principale pour le fonctionnement des diffuseurs est que l'air puisse s'échapper de leur structure poreuse. Par conséquent, la structure doit être exempte d'encrassement car elle influence ou empêche le dégagement gazeux. Le carbonate, le sel de fer (coagulant), le film microbien et les polymères sont des substances présentes dans les eaux usées qui peuvent provoquer cet encrassement.
Pour un fonctionnement sans perturbation, nous recommandons de doser le coagulant et les additifs avec parcimonie selon les règles de l'art.

DURÉE DE VIE DU DISQUE PERFORÉ EN QUARTZ

La condition préalable pour une longue durée de vie est que les diffuseurs soient utilisés dans les eaux usées municipales. Les rejets indirects existants de l'industrie doivent correspondre à l'ATV A 115 dans sa version actuelle. Si les rejets de l'industrie dépassent un taux de 20 %, il est conseillé de contacter le fabricant. En outre, les instructions de montage et d'utilisation doivent être respectées.

SERVICE

Nous recommandons une inspection régulière du système de diffusion. Les possibilités d'entretien mentionnées doivent être appliquées et permettent un prolongement de la durée de vie.
Si nécessaire, les diffuseurs peuvent être envoyés au fabricant pour la réalisation d'une analyse d'état (les coûts dépendent du temps et de la difficulté). Ils doivent être rincés (mais pas nettoyés) par un nettoyeur haute pression.

Notre engagement continu pour un produit de qualité, peut signifier un changement sans préavis des spécifications, de la conception et d'autres contenus inclus dans cette brochure.

CONTACT

Geoteck-Tierre S.R.L.
Téléphone +39 035 810296
Téléfax + 39 035 810296
courriel : info@geotierre.com
Adresse : Via Prato Pieve 54, 24060 Casazza (BG)
ITALIE

Certifié ISO9001:2015

Geoteck-Tierre SRL
Via Prato Pieve 54
24060 Casazza (BG)
Italie

Italie

Entreprise avec système de gestion de la qualité certifié selon la norme ISO9001:2015

geotierre.com